GRIFERIA PARA DUCHA

LIGURIA

LECCO

CARACTERÍSTICAS		
Material	**Cuerpo**	latón
	Manija	zinc
	Cuerpo interno	acero inoxidable
Acabado	Negro	
Cartucho	Cartucho Cerámico	
Uso	Residencial	
Temperatura de uso	5°C - 85°C	
Garantía Residencial	**Funcionamiento**	2
	Acabado	3
Garantía Comercial	**Funcionamiento**	1
	Acabado	1
Presión mínima*	14,5 PSI	
Presión maxima*	70 PSI	

*NOTA: La fotografía del producto es ilustrativa, algunos atributos de color y textura pueden variar de acuerdo con la resolución de su pantalla y diferir de la realidad. *Los valores de presión corresponden a caudales promedios, y son tomadas como referencias máximas y mínimas, Los caudales pueden variar, según las condiciones de instalación, calidad de agua o variación de presiones de las red hidrálica y configuración de la obra.

CUIDADO Y MANTENIMIENTO

- En construcciones nuevas es importante drenar la tubería antes de instalar la grifería con el fin de eliminar residuos que afecten el correcto funcionamiento del producto.
- Para asegurar la durabilidad del acabado del producto se recomienda limpiar únicamente con agua y un paño limpio, evitando utilizar fibras, abrasivos o productos químicos.
- **La garantía no será válida cuando el producto haya sido:**
  - Utilizado en condiciones diferentes a las recomendadas.
  - Dañado por no seguir las recomendaciones de limpieza indicadas.
  - Alterado o reparado por personas no autorizadas.

DIMENSIONES

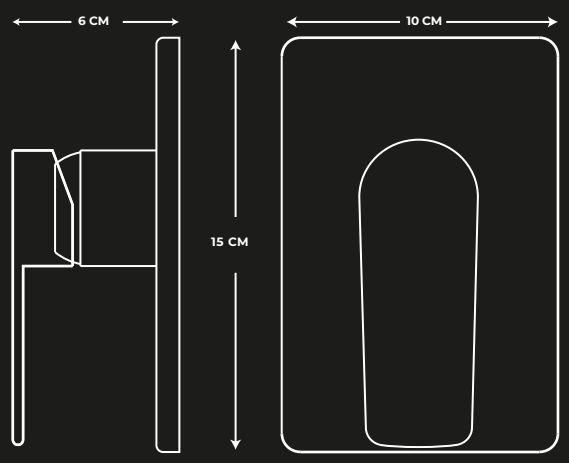

Estas dimensiones son nominales y pueden varirar entre modelos, tolerancia de +/- 1Cm