GRIFERIA PARA DUCHA

# CASALINI

LECCO

| CARACTERÍSTICAS | | |
|---|---|---|
| Material | Cuerpo | Acero Inoxidable |
| | Manija | Zinc |
| | Cuerpo interno | Laton |
| Acabado | Negro | |
| Tipo de repuesto | Cartucho Cerámico | |
| Uso | Residencial | |
| Temperatura de uso | 5°C - 85°C | |
| Garantía Residencial | Funcionamiento | 2 |
| | Acabado | 3 |
| Garantía Comercial | Funcionamiento | 1 |
| | Acabado | 1 |
| Presión mínima* | 14,5 PSI | |
| Presión maxima* | 60 PSI | |

*NOTA: La fotografía del producto es ilustrativa, algunos atributos de color y textura pueden variar de acuerdo con la resolución de su pantalla y diferir de la realidad. *Los valores de presión corresponden a caudales promedios, y son tomadas como referencias máximas y mínimas, Los caudales pueden variar, según las condiciones de instalación, calidad de agua o variación de presiones de las red hidrálica y configuración de la obra.

## CUIDADO Y MANTENIMIENTO

- En construcciones nuevas es importante drenar la tubería antes de instalar la grifería con el fin de eliminar residuos que afecten el correcto funcionamiento del producto.
- Para asegurar la durabilidad del acabado del producto se recomienda limpiar únicamente con agua y un paño limpio, evitando utilizar fibras, abrasivos o productos químicos.
- La garantía no será válida cuando el producto haya sido:
  - Utilizado en condiciones diferentes a las recomendadas.
  - Dañado por no seguir las recomendaciones de limpieza indicadas.
  - Alterado o reparado por personas no autorizadas.

## DIMENSIONES

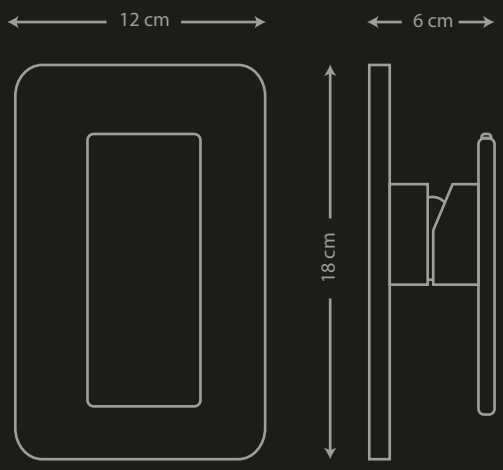


**Estas dimensiones son nominales y pueden varirar entre modelos, tolerancia de +/- 1Cm**